見積参考資料

工事名　Ｒ３那土　国道１９３号　那賀・平谷　落石対策工事

◇経費情報◇

工種区分	道路改良工事
単価地区	那賀２
施工地域・工事場所	一般交通影響有り（２）－２
前金支出割合	補正を行わない
契約保証	金銭的保証
現場環境改善費	計上しない

注意

「見積参考資料」は入札参加者の迅速で適正な工事費の見積りのための一資料であり、請負契約を拘束するものではない。

設計内訳書（本01）

工事名	Ｒ３那土　国道１９３号　那賀・平谷　落石対策工事	事業区分 工事区分	道路新設･改築 道路改良

工事区分・工種・種別・細別	規格	単位	数量	単価	金額	数量・金額増減	摘要
道路改良		式	1				
道路土工		式	1				
残土処理工		式	1				
土砂等運搬	土質:土砂(岩塊･玉石混り土含む)	m3	2				単　1号
残土等処分		m3	2				単　2号
法面工		式	1				
法面吹付工		式	1				
ｺﾝｸﾘｰﾄ吹付	ｾﾒﾝﾄ種類:高炉ｾﾒﾝﾄ,吹付厚:厚10cm	m2	252				単　3号
排水構造物工		式	1				
作業土工		式	1				
床掘り	土質:土砂	m3	10				単　4号
埋戻し	土質区分:土砂,土質:礫質土	m3	4				単　5号
埋戻し	土質区分:土砂,土質:土砂	m3	4				単　6号

設計内訳書（本01）

工事名	Ｒ３那土　国道１９３号　那賀・平谷　落石対策工事	事業区分 工事区分	道路新設･改築 道路改良

工事区分・工種・種別・細別	規格	単位	数量	単価	金額	数量・金額増減	摘要
基面整正		m2	10				単　7号
側溝工		式	1				
ﾌﾟﾚｷｬｽﾄU型側溝	U型側溝規格:3種　300B	m	18				単　8号
側溝蓋	蓋版の規格:300 41.2×9.5×50	枚	36				単　9号
落石雪害防止工		式	1				
落石防止網工		式	1				
ﾛｯｸﾈｯﾄ(ﾎﾟｹｯﾄ式)		m2	522				単　10号
ﾛｰﾌﾟ伏工		m2	72				単　11号
構造物撤去工		式	1				
構造物取壊し工		式	1				
ｺﾝｸﾘｰﾄ構造物取壊し	構造物区分:無筋構造物,工法区分:機械施工	m3	6				単　12号
舗装版切断	舗装版種別:ｱｽﾌｧﾙﾄ舗装版,ｱｽﾌｧﾙﾄ舗装版厚:15cm以下	m	19				単　13号
舗装版破砕	舗装版種別:ｱｽﾌｧﾙﾄ舗装版,舗装版厚:5cm	m2	5				単　14号

設計内訳書（本01）

工事名	Ｒ３那土　国道１９３号　那賀・平谷　落石対策工事	事業区分 工事区分	道路新設･改築 道路改良

工事区分・工種・種別・細別	規格	単位	数量	単価	金額	数量・金額増減	摘要
運搬処理工		式	1				
殻運搬	殻種別:ｺﾝｸﾘｰﾄ殻(無筋)	m3	6				単　15号
殻処分	殻種別:ｺﾝｸﾘｰﾄ殻(無筋)	m3	6				単　16号
殻運搬	殻種別:ｱｽﾌｧﾙﾄ殻	m3	1				単　17号
殻処分	殻種別:ｱｽﾌｧﾙﾄ殻	m3	1				単　18号
殻処分	殻種別:建設汚泥	t	0.02				単　19号
仮設工		式	1				
防護施設工		式	1				
仮設防護柵	設置	m	64				単　20号
運搬設備工		式	1				
ﾓﾉﾚｰﾙ架設･撤去		m	170				単　21号
ﾓﾉﾚｰﾙ運転		日	5				単　22号
交通管理工		式	1				

設計内訳書（本01）

工事名	Ｒ３那土　国道１９３号　那賀・平谷　落石対策工事	事業区分 工事区分	道路新設･改築 道路改良

工事区分・工種・種別・細別	規格	単位	数量	単価	金額	数量・金額増減	摘要
交通誘導警備員	A	人日	20				単　23号
交通誘導警備員	B	人日	20				単　24号
舗装		式	1				
舗装工		式	1				
舗装準備工		式	1				
不陸整正	補足材:無し	m2	7				単　25号
ｱｽﾌｧﾙﾄ舗装工		式	1				
下層路盤(車道･路肩部)	路盤材種類:再生ｸﾗｯｼｬﾗﾝ RC-40,仕上り厚:150mm	m2	7				単　26号
上層路盤(車道･路肩部)	路盤材種類:再生粒度調整砕石 RM-30,仕上り厚:150mm	m2	7				単　27号
基層(車道･路肩部)	材料種類:再生密粒度ｱｽﾌｧﾙﾄ混合物(13),舗装厚:50mm,平均幅員:1.4m未満(1層当り平均仕上り厚50mm以下)	m2	7				単　28号
区画線工		式	1				
区画線工		式	1				
溶融式区画線	施工方法区分:溶融式手動,規格･仕様区分:実線 15cm,塗布厚:厚1.5mm,排水性舗装:無し	m	18				単　29号

設計内訳書（本01）

工事名	Ｒ３那土　国道１９３号　那賀・平谷　落石対策工事	事業区分 工事区分	道路新設･改築 舗装

工事区分・工種・種別・細別	規格	単位	数量	単価	金額	数量・金額増減	摘要
直接工事費		式	1				
共通仮設		式	1				
共通仮設費（率計上）		式	1				
純工事費		式	1				
現場管理費		式	1				
工事原価		式	1				
一般管理費等		式	1				
工事価格		式	1				
消費税額及び地方消費税額		式	1				
工事費計		式	1				

1次単価表

単価使用年月	2021.09
歩掛適用年月	2021.09
労務調整係数	1.000-00000　0.0　0

単　1号	土砂等運搬	土質:土砂(岩塊･玉石混り土含む)	単位	m3	単位数量	1	単価	

名称・規格	条件	単位	数量	単価	金額	摘要
土砂等運搬	小規模,ﾊﾞｯｸﾎｳ山積0.28m3(平積0.2m3),土砂(岩塊･玉石混り土含む),無し,13.0km以下	m3	1			
合計						
単価						円／m3

1次単価表

単価使用年月	2021.09
歩掛適用年月	2021.09
労務調整係数	1.000-00000　0.0　0

単　2号	残土等処分		単位	m3	単位数量	1	単価	

名称・規格	条件	単位	数量	単価	金額	摘要
残土等処分		m3	1			
合計						
単価						円／m3

1次単価表

単価使用年月	2021.09
歩掛適用年月	2021.09
労務調整係数	1.000-00000　0.0　0

単　3号	ｺﾝｸﾘｰﾄ吹付	ｾﾒﾝﾄ種類:高炉ｾﾒﾝﾄ,吹付厚:厚10cm	単位	m2	単位数量	1	単価	

名称・規格	条件	単位	数量	単価	金額	摘要
ｺﾝｸﾘｰﾄ吹付工	10cm,250m2以上500m2未満,無,無	m2	1			単　30号
合計						
単価						円／m2

1次単価表

単価使用年月	2021.09
歩掛適用年月	2021.09
労務調整係数	1.000-00000　0.0　0

単　4号	床掘り	土質:土砂	単位	m3	単位数量	1	単価	

名称・規格	条件	単位	数量	単価	金額	摘要
床掘り	土砂,上記以外(小規模),全ての費用	m3	1			
合計						
単価						円／m3

１次単価表

単価使用年月	2021.09
歩掛適用年月	2021.09
労務調整係数	1.000-00000　0.0　0

単　5号	埋戻し	土質区分:土砂,土質:礫質土	単位	m3	単位数量	1	単価	

名称・規格	条件	単位	数量	単価	金額	摘要
埋戻し	上記以外(小規模),土砂,全ての費用	m3	1			
合計						
単価						円／m3

１次単価表

単価使用年月	2021.09
歩掛適用年月	2021.09
労務調整係数	1.000-00000　0.0　0

単　6号	埋戻し	土質区分:土砂,土質:土砂	単位	m3	単位数量	1	単価	

名称・規格	条件	単位	数量	単価	金額	摘要
埋戻し	現場制約あり,土砂,有り	m3	1			
合計						
単価						円／m3

１次単価表

単価使用年月	2021.09
歩掛適用年月	2021.09
労務調整係数	1.000-00000　0.0　0

単　7号	基面整正		単位	m2	単位数量	1	単価	
名称・規格		条件	単位	数量	単価	金額	摘要	
基面整正			m2	1				
合計								
単価							円／m2	

１次単価表

単価使用年月	2021.09
歩掛適用年月	2021.09
労務調整係数	1.000-00000　0.0　0

単　8号	ﾌﾟﾚｷｬｽﾄU型側溝	U型側溝規格:3種　300B	単位	m	単位数量	1	単価	
名称・規格		条件	単位	数量	単価	金額	摘要	
U型側溝		据付け,無し,無し,道路用鉄筋Co側溝3種 JIS A 5372,300B 300×400×2000,無し,無し,有り,再生ｸﾗｯｼｬﾗﾝ	m	1			単　31号	
合計								
単価							円／m	

1次単価表

単価使用年月	2021.09
歩掛適用年月	2021.09
労務調整係数	1.000-00000　0.0　0

単　9号	側溝蓋	蓋版の規格:300 41.2×9.5×50	単位	枚	単位数量	1	単価	

名称・規格	条件	単位	数量	単価	金額	摘要
蓋版	据付け,無し,道路用鉄筋Co側溝3種 JIS A 5372,300 41.2×9.5×50,無し,無し	枚	1			単　32号
合計						
単価						円／枚

1次単価表

単価使用年月	2021.09
歩掛適用年月	2021.09
労務調整係数	1.000-00000　0.0　0

単　10号	ﾛｯｸﾈｯﾄ(ﾎﾟｹｯﾄ式)		単位	m2	単位数量	522	単価	

名称・規格	条件	単位	数量	単価	金額	摘要
金網･ﾛｰﾌﾟ設置	線径 3.2mm,亜鉛ﾒｯｷ3･4種,金網設置面積500m2以上,無,無	m2	522			単　33号
ｱﾝｶｰ設置	岩盤用,岩盤用 D32mm×長1000mm,金網設置面積500m2以上,無,無	箇所	15			単　34号
ｱﾝｶｰ設置	土中用,羽根付ｱﾝｶｰ 径25mm×長1500mm,金網設置面積500m2以上,無,無	箇所	14			単　35号
ｱﾝｶｰ設置	岩盤用,岩盤用 D22mm×長1000mm,金網設置面積500m2以上,無,無	箇所	1			単　36号
支柱(ポケット式)設置	支柱高 2.5m,岩盤用,金網設置面積500m2以上,無,無	箇所	2			単　37号
支柱(ポケット式)設置	支柱高 3.0m,岩盤用,金網設置面積500m2以上,無,無	箇所	3			単　38号
支柱(ポケット式)設置	支柱高 3.5m,岩盤用,金網設置面積500m2以上,無,無	箇所	2			単　39号
支柱(ポケット式)設置	支柱高 4.0m,岩盤用,金網設置面積500m2以上,無,無	箇所	1			単　40号
支柱(ポケット式)設置	支柱高 2.5m,土中用,金網設置面積500m2以上,無,無	箇所	2			単　41号
支柱(ポケット式)設置	支柱高 3.0m,土中用,金網設置面積500m2以上,無,無	箇所	2			単　42号
支柱(ポケット式)設置	支柱高 3.5m,土中用,金網設置面積500m2以上,無,無	箇所	1			単　43号
支柱(ポケット式)設置	支柱高 4.0m,土中用,金網設置面積500m2以上,無,無	箇所	2			単　44号

1次単価表

単価使用年月	2021.09
歩掛適用年月	2021.09
労務調整係数	1.000-00000　0.0　0

単　10号	ﾛｯｸﾈｯﾄ(ﾎﾟｹｯﾄ式)		単位	m2	単位数量	522	単価	

名称・規格	条件	単位	数量	単価	金額	摘要
合計						
単価						円／m2

1次単価表

単価使用年月	2021.09
歩掛適用年月	2021.09
労務調整係数	1.000-00000　0.0　0

単　11号	ﾛｰﾌﾟ伏工		単位	m2	単位数量	72	単価	

名称・規格	条件	単位	数量	単価	金額	摘要
材料費		m2	72			単　45号
斜面整理工		m2	72			単　46号
ﾜｲﾔｰﾛｰﾌﾟ張り 3*7　12φ		m	108			単　47号
ﾜｲﾔｰﾛｰﾌﾟ張り 3*7　12φ		m	102			単　47号
ﾜｲﾔｰﾛｰﾌﾟ張り 3*7　12φ		m	136			単　47号
ﾜｲﾔｰﾛｰﾌﾟ張り 3*7　12φ		m	102			単　47号
岩部用ｾﾒﾝﾄｱﾝｶｰA･B設置 D22(M20)*1000		本	4			単　48号
岩部用ｾﾒﾝﾄｱﾝｶｰA･B設置 D22(M20)*1500		本	83			単　49号
十字ｸﾘｯﾌﾟ取付　12φ用		個	20			単　50号
十字ｱﾝｶｰｸﾘｯﾌﾟ取付　12φ用		個	9			単　51号
現場内小運搬費 2*2-0.5*12型		m2	72			単　52号
合計						

1次単価表

単価使用年月	2021.09
歩掛適用年月	2021.09
労務調整係数	1.000-00000　0.0　0

単　11号	ﾛｰﾌﾟ伏工		単位	m2	単位数量	72	単価	

名称・規格	条件	単位	数量	単価	金額	摘要
単価						円／m2

1次単価表

単価使用年月	2021.09
歩掛適用年月	2021.09
労務調整係数	1.000-00000　0.0　0

単　12号	ｺﾝｸﾘｰﾄ構造物取壊し	構造物区分:無筋構造物,工法区分:機械施工	単位	m3	単位数量	1	単価	

名称・規格	条件	単位	数量	単価	金額	摘要
構造物とりこわし	無筋構造物,機械施工,無し,無し,不要	m3	1			単　53号
合計						
単価						円／m3

1次単価表

単価使用年月	2021.09
歩掛適用年月	2021.09
労務調整係数	1.000-00000　0.0　0

単　13号	舗装版切断	舗装版種別:ｱｽﾌｧﾙﾄ舗装版,ｱｽﾌｧﾙﾄ舗装版厚:15cm以下	単位	m	単位数量	1	単価	

名称・規格	条件	単位	数量	単価	金額	摘要
舗装版切断	ｱｽﾌｧﾙﾄ舗装版,15cm以下,全ての費用	m	1			
合計						
単価						円／m

1次単価表

単価使用年月	2021.09
歩掛適用年月	2021.09
労務調整係数	1.000-00000　0.0　0

単　14号	舗装版破砕	舗装版種別:ｱｽﾌｧﾙﾄ舗装版,舗装版厚:5cm	単位	m2	単位数量	1	単価	

名称・規格	条件	単位	数量	単価	金額	摘要
舗装版破砕	ｱｽﾌｧﾙﾄ舗装版,無し,不要,15cm以下,有り,全ての費用	m2	1			
合計						
単価						円／m2

1次単価表

単価使用年月	2021.09
歩掛適用年月	2021.09
労務調整係数	1.000-00000　0.0　0

単　15号	殻運搬	殻種別:ｺﾝｸﾘｰﾄ殻(無筋)	単位	m3	単位数量	1	単価	

名称・規格	条件	単位	数量	単価	金額	摘要
殻運搬	ｺﾝｸﾘｰﾄ(無筋)構造物とりこわし,機械積込,無し,49.4km以下,全ての費用	m3	1			
合計						
単価						円／m3

1次単価表

単価使用年月	2021.09
歩掛適用年月	2021.09
労務調整係数	1.000-00000　0.0　0

単　16号	殻処分	殻種別:ｺﾝｸﾘｰﾄ殻(無筋)	単位	m3	単位数量	1	単価	

名称・規格	条件	単位	数量	単価	金額	摘要
処分費(m3)		m3	1			単　54号
合計						
単価						円／m3

1次単価表

単価使用年月	2021.09
歩掛適用年月	2021.09
労務調整係数	1.000-00000　0.0　0

単　17号	殻運搬	殻種別:ｱｽﾌｧﾙﾄ殻	単位	m3	単位数量	1	単価	

名称・規格	条件	単位	数量	単価	金額	摘要
殻運搬	舗装版破砕,機械(対策不要厚15cm超)又は必要,無し,60.0km以下,全ての費用	m3	1			
合計						
単価						円／m3

1次単価表

単価使用年月	2021.09
歩掛適用年月	2021.09
労務調整係数	1.000-00000　0.0　0

単　18号	殻処分	殻種別:ｱｽﾌｧﾙﾄ殻	単位	m3	単位数量	1	単価	

名称・規格	条件	単位	数量	単価	金額	摘要
処分費(m3)		m3	1			単　55号
合計						
単価						円／m3

1次単価表

単価使用年月	2021.09
歩掛適用年月	2021.09
労務調整係数	1.000-00000　0.0　0

単　19号	殻処分	殻種別:建設汚泥	単位	t	単位数量	1	単価	

名称・規格	条件	単位	数量	単価	金額	摘要
処分費(t)		t	1			単　56号
合計						
単価						円／t

１次単価表

単価使用年月	2021.09
歩掛適用年月	2021.09
労務調整係数	1.000-00000　0.0　0

単　20号	仮設防護柵	設置	単位	m	単位数量	64	単価	

名称・規格	条件	単位	数量	単価	金額	摘要
金網設置 3.2φ×50×50		m2	160			単　57号
ﾜｲﾔｰﾛｰﾌﾟ張り 3*7　12φ		m	256			単　47号
落石防止網部材 金網　Z-G3　3.2×50mm		m2	160			
落石防止網部材 ﾛｰﾌﾟ　径12		m	288			
落石防止網部材 ﾜｲﾔｰｸﾘｯﾌﾟ　径12用		個	128			
合計						
単価						円／m

1次単価表

単価使用年月	2021.09
歩掛適用年月	2021.09
労務調整係数	1.000-00000　0.0　0

単　21号	ﾓﾉﾚｰﾙ架設･撤去		単位	m	単位数量	170	単価	

名称・規格	条件	単位	数量	単価	金額	摘要
路線選定 （傾斜区分:30度以上）		m	170			単　58号
架設 （傾斜区分:30度以上）		m	170			単　59号
撤去 （傾斜区分:30度以上）		m	170			単　60号
ﾓﾉﾚｰﾙ　動力車賃料 500kg積/45°　60日(2ヶ月)以内		台	1			
ﾓﾉﾚｰﾙ　土木用平台車車賃料 500kg積/45°　60日(2ヶ月)以内		台	1			
ﾓﾉﾚｰﾙ　ﾎﾟｲﾝﾄ賃料 500kg積/45°　60日(2ヶ月)以内		台	1			
ﾓﾉﾚｰﾙ　ﾚｰﾙ賃料 500kg積/45°　60日(2ヶ月)以内		m	170			
諸雑費(率)		式	1			
合計						
単価						円／m

１次単価表

単価使用年月	2021.09
歩掛適用年月	2021.09
労務調整係数	1.000-00000　0.0　0

単　22号	ﾓﾉﾚｰﾙ運転		単位	日	単位数量	1	単価	
名称・規格		条件	単位	数量	単価	金額	摘要	
軽油 1.2号			L	9.1				
普通作業員			人					
合計								
単価							円／日	

１次単価表

単価使用年月	2021.09
歩掛適用年月	2021.09
労務調整係数	1.000-00000　0.0　0

単　23号	交通誘導警備員	A	単位	人日	単位数量	1	単価	
名称・規格		条件	単位	数量	単価	金額	摘要	
交通誘導警備員A			人日	1			単　61号	
合計								
単価							円／人日	

１次単価表

単価使用年月	2021.09
歩掛適用年月	2021.09
労務調整係数	1.000-00000　0.0　0

単　24号	交通誘導警備員	B	単位	人日	単位数量	1	単価	

名称・規格	条件	単位	数量	単価	金額	摘要
交通誘導警備員B		人日	1			単　62号
合計						
単価						円／人日

１次単価表

単価使用年月	2021.09
歩掛適用年月	2021.09
労務調整係数	1.000-00000　0.0　0

単　25号	不陸整正	補足材:無し	単位	m2	単位数量	1	単価	

名称・規格	条件	単位	数量	単価	金額	摘要
不陸整正	無し,全ての費用	m2	1			
合計						
単価						円／m2

1次単価表

単価使用年月	2021.09
歩掛適用年月	2021.09
労務調整係数	1.000-00000　0.0　0

単　26号	下層路盤(車道･路肩部)	路盤材種類:再生ｸﾗｯｼｬﾗﾝ RC-40,仕上り厚:150mm	単位	m2	単位数量	1	単価	

名称・規格	条件	単位	数量	単価	金額	摘要
下層路盤(車道･路肩部)	150mm,1層施工,再生ｸﾗｯｼｬﾗﾝ RC-40,全ての費用	m2	1			
合計						
単価						円／m2

1次単価表

単価使用年月	2021.09
歩掛適用年月	2021.09
労務調整係数	1.000-00000　0.0　0

単　27号	上層路盤(車道･路肩部)	路盤材種類:再生粒度調整砕石 RM-30,仕上り厚:150mm	単位	m2	単位数量	1	単価	

名称・規格	条件	単位	数量	単価	金額	摘要
上層路盤(車道･路肩部)	再生粒度調整砕石 RM-30,150mm,1層施工,全ての費用	m2	1			
合計						
単価						円／m2

1次単価表

単価使用年月	2021.09
歩掛適用年月	2021.09
労務調整係数	1.000-00000　0.0　0

単　28号	基層(車道･路肩部)	材料種類:再生密粒度ｱｽﾌｧﾙﾄ混合物(13),舗装厚:50mm,平均幅員:1.4m未満(1層当り平均仕上り厚50mm以下)	単位	m2	単位数量	1	単価	

名称・規格	条件	単位	数量	単価	金額	摘要
基層(車道･路肩部)	1.4m未満(仕上厚50mm以下),50mm,再生密粒度ｱｽｺﾝ(13),ﾌﾟﾗｲﾑｺｰﾄ PK-3,全ての費用	m2	1			
合計						
単価						円／m2

1次単価表

単価使用年月	2021.09
歩掛適用年月	2021.09
労務調整係数	1.000-00000　0.0　0

単　29号	溶融式区画線	施工方法区分:溶融式手動,規格･仕様区分:実線 15cm,塗布厚:厚1.5mm,排水性舗装:無し	単位	m	単位数量	1	単価	

名称・規格	条件	単位	数量	単価	金額	摘要
区画線設置	無し,溶融式手動,無し,実線 15cm,無し,1.5mm,無し,無し,含有量15～18%,白,ｱｽﾌｧﾙﾄ舗装,全ての費用	m	1			単　63号
合計						
単価						円／m

２次単価表

単価使用年月	2021.09
歩掛適用年月	2021.09
労務調整係数	1.000-00000　0.0　0

単　30号	ｺﾝｸﾘｰﾄ吹付工	10cm,250m2以上500m2未満,無,無	単位	m2	単位数量	1	単価	

名称・規格	条件	単位	数量	単価	金額	摘要
法面工(ｺﾝｸﾘｰﾄ吹付) 厚10cm		m2	1			
諸雑費(まるめ)		式	1			
合計						
単価						円／m2

２次単価表

単価使用年月	2021.09
歩掛適用年月	2021.09
労務調整係数	1.000-00000　0.0　0

単　31号	U型側溝	据付け,無し,無し,道路用鉄筋Co側溝3種 JIS A 5372,300B 300×400×2000,無し,無し,有り,再生ｸﾗｯｼｬﾗﾝ	単位	m	単位数量	10	単価	

名称・規格	条件	単位	数量	単価	金額	摘要
U型側溝 昼間 L2000 1000kg以下 制約無		m	10			
道路用鉄筋ｺﾝｸﾘｰﾄ側溝 3種 300B 300×400×2000		個	5			
再生ｸﾗｯｼｬｰﾗﾝ RC-40		m3	0.636			
諸雑費(まるめ)		式	1			
合計						
単価						円／m

２次単価表

単価使用年月	2021.09
歩掛適用年月	2021.09
労務調整係数	1.000-00000　0.0　0

単　32号	蓋版	据付け,無し,道路用鉄筋Co側溝3種 JIS A 5372,300 41.2×9.5×50,無し,無し	単位	枚	単位数量	100	単価	

名称・規格	条件	単位	数量	単価	金額	摘要
蓋版ｺﾝｸﾘｰﾄ･鋼製 昼間 170kg以下 制約無		枚	100			
道路用側溝蓋 3種 300 41.2×9.5×50		枚	100			
諸雑費(まるめ)		式	1			
合計						
単価						円／枚

２次単価表

単価使用年月	2021.09
歩掛適用年月	2021.09
労務調整係数	1.000-00000　0.0　0

単　33号	金網･ﾛｰﾌﾟ設置	線径 3.2mm,亜鉛ﾒｯｷ3･4種,金網設置面積500m2以上,無,無	単位	m2	単位数量	1	単価	

名称・規格	条件	単位	数量	単価	金額	摘要
落石防護網設置工 金網･ﾛｰﾌﾟ設置 ﾒｯｷ3､4種 φ3.2		m2	1			
諸雑費(まるめ)		式	1			
合計						
単価						円／m2

２次単価表

単価使用年月	2021.09
歩掛適用年月	2021.09
労務調整係数	1.000-00000　0.0　0

単　34号	ｱﾝｶｰ設置	岩盤用,岩盤用 D32mm×長1000mm,金網設置面積500m2以上,無,無	単位	箇所	単位数量	1	単価	

名称・規格	条件	単位	数量	単価	金額	摘要
落石防護網設置工 ｱﾝｶｰ設置 岩盤用 D32mm×長1000mm		箇所	1			
諸雑費(まるめ)		式	1			
合計						
単価						円／箇所

２次単価表

単価使用年月	2021.09
歩掛適用年月	2021.09
労務調整係数	1.000-00000　0.0　0

単　35号	ｱﾝｶｰ設置	土中用,羽根付ｱﾝｶｰ 径25mm×長1500mm,金網設置面積500m2以上,無,無	単位	箇所	単位数量	1	単価	

名称・規格	条件	単位	数量	単価	金額	摘要
落石防護網設置工 ｱﾝｶｰ設置 土中用 羽根付 径25mm×長1500mm		箇所	1			
諸雑費(まるめ)		式	1			
合計						
単価						円／箇所

２次単価表

単価使用年月	2021.09
歩掛適用年月	2021.09
労務調整係数	1.000-00000　0.0　0

単　36号	ｱﾝｶｰ設置	岩盤用,岩盤用 D22mm×長1000mm,金網設置面積500m2以上,無,無	単位	箇所	単位数量	1	単価	

名称・規格	条件	単位	数量	単価	金額	摘要
落石防護網設置工 ｱﾝｶｰ設置 岩盤用 D22mm×長1000mm		箇所	1			
諸雑費(まるめ)		式	1			
合計						
単価						円／箇所

２次単価表

単価使用年月	2021.09
歩掛適用年月	2021.09
労務調整係数	1.000-00000　0.0　0

単　37号	支柱(ポケット式)設置	支柱高 2.5m,岩盤用,金網設置面積500m2以上,無,無	単位	箇所	単位数量	1	単価	

名称・規格	条件	単位	数量	単価	金額	摘要
落石防護網支柱設置工 ﾎﾟｹｯﾄ式支柱 ｱﾝｶｰ固定式 H=2.5m		箇所	1			
諸雑費(まるめ)		式	1			
合計						
単価						円／箇所

２次単価表

単価使用年月	2021.09
歩掛適用年月	2021.09
労務調整係数	1.000-00000　0.0　0

単　38号	支柱(ポケット式)設置	支柱高 3.0m,岩盤用,金網設置面積500m2以上,無,無	単位	箇所	単位数量	1	単価	

名称・規格	条件	単位	数量	単価	金額	摘要
落石防護網支柱設置工 ﾎﾟｹｯﾄ式支柱 ｱﾝｶｰ固定式 H=3.0m		箇所	1			
諸雑費(まるめ)		式	1			
合計						
単価						円／箇所

２次単価表

単価使用年月	2021.09
歩掛適用年月	2021.09
労務調整係数	1.000-00000　0.0　0

単　39号	支柱(ポケット式)設置	支柱高 3.5m,岩盤用,金網設置面積500m2以上,無,無	単位	箇所	単位数量	1	単価	

名称・規格	条件	単位	数量	単価	金額	摘要
落石防護網支柱設置工 ﾎﾟｹｯﾄ式支柱 ｱﾝｶｰ固定式 H=3.5m		箇所	1			
諸雑費(まるめ)		式	1			
合計						
単価						円／箇所

２次単価表

単価使用年月	2021.09
歩掛適用年月	2021.09
労務調整係数	1.000-00000　0.0　0

単　40号	支柱(ポケット式)設置	支柱高 4.0m,岩盤用,金網設置面積500m2以上,無,無	単位	箇所	単位数量	1	単価	

名称・規格	条件	単位	数量	単価	金額	摘要
落石防護網支柱設置工 ﾎﾟｹｯﾄ式支柱 ｱﾝｶｰ固定式 H=4.0m		箇所	1			
諸雑費(まるめ)		式	1			
合計						
単価						円／箇所

２次単価表

単価使用年月	2021.09
歩掛適用年月	2021.09
労務調整係数	1.000-00000　0.0　0

単　41号	支柱(ポケット式)設置	支柱高 2.5m,土中用,金網設置面積500m2以上,無,無	単位	箇所	単位数量	1	単価	

名称・規格	条件	単位	数量	単価	金額	摘要
落石防護網支柱設置工 ﾎﾟｹｯﾄ式支柱 ｱﾝｶｰ固定式 H=2.5m		箇所	1			
諸雑費(まるめ)		式	1			
合計						
単価						円／箇所

２次単価表

単価使用年月	2021.09
歩掛適用年月	2021.09
労務調整係数	1.000-00000　0.0　0

単　42号	支柱(ポケット式)設置	支柱高 3.0m,土中用,金網設置面積500m2以上,無,無	単位	箇所	単位数量	1	単価	

名称・規格	条件	単位	数量	単価	金額	摘要
落石防護網支柱設置工 ﾎﾟｹｯﾄ式支柱 ｱﾝｶｰ固定式 H=3.0m		箇所	1			
諸雑費(まるめ)		式	1			
合計						
単価						円／箇所

２次単価表

単価使用年月	2021.09
歩掛適用年月	2021.09
労務調整係数	1.000-00000　0.0　0

単　43号	支柱(ポケット式)設置	支柱高 3.5m,土中用,金網設置面積500m2以上,無,無	単位	箇所	単位数量	1	単価	

名称・規格	条件	単位	数量	単価	金額	摘要
落石防護網支柱設置工 ﾎﾟｹｯﾄ式支柱 ｱﾝｶｰ固定式 H=3.5m		箇所	1			
諸雑費(まるめ)		式	1			
合計						
単価						円／箇所

２次単価表

単価使用年月	2021.09
歩掛適用年月	2021.09
労務調整係数	1.000-00000　0.0　0

単　44号	支柱(ポケット式)設置	支柱高 4.0m,土中用,金網設置面積500m2以上,無,無	単位	箇所	単位数量	1	単価	

名称・規格	条件	単位	数量	単価	金額	摘要
落石防護網支柱設置工 ﾎﾟｹｯﾄ式支柱 ｱﾝｶｰ固定式 H=4.0m		箇所	1			
諸雑費(まるめ)		式	1			
合計						
単価						円／箇所

２次単価表

単価使用年月	2021.09
歩掛適用年月	2021.09
労務調整係数	1.000-00000　0.0　0

単　45号	材料費		単位	m2	単位数量	72	単価	

名称・規格	条件	単位	数量	単価	金額	摘要
ﾜｲﾔｰﾛｰﾌﾟ 3*7 ZA/0 12φ(割増有1.05) 縦ﾛｰﾌﾟ		m	108			
ﾜｲﾔｰﾛｰﾌﾟ 3*7 ZA/0 12φ(割増有1.05) 横ﾛｰﾌﾟ		m	136			
ﾜｲﾔｰﾛｰﾌﾟ 3*7 ZA/0 12φ(割増有1.05) 縦補強ﾛｰﾌﾟ		m	102			
ﾜｲﾔｰﾛｰﾌﾟ 3*7 ZA/0 12φ(割増有1.05) 横補強ﾛｰﾌﾟ		m	102			
巻付ｸﾞﾘｯﾌﾟ 12φ用-800		本	204			
岩用ｾﾒﾝﾄｱﾝｶｰ(B) D22(M20)*1000		本	4			
岩用ｾﾒﾝﾄｱﾝｶｰ(A) D22(M20)*1500		本	78			
岩用ｾﾒﾝﾄｱﾝｶｰ(B) D22(M20)*1500		本	5			
主ﾛｰﾌﾟｸﾘｯﾌﾟ 12φ用　50*95		個	20			
主ﾛｰﾌﾟｱﾝｶｰｸﾘｯﾌﾟ 12φ用　50*95		個	9			
補助ﾛｰﾌﾟｸﾘｯﾌﾟ(大) 4.0t*109		個	116			
補助ﾛｰﾌﾟｸﾘｯﾌﾟ(小) 3.2t*90		個	221			

２次単価表

単価使用年月	2021.09
歩掛適用年月	2021.09
労務調整係数	1.000-00000　0.0　0

単　45号	材料費		単位	m2	単位数量	72	単価	

名称・規格	条件	単位	数量	単価	金額	摘要
厚ﾈｯﾄ φ3.2*42*30		m2	4			
結合ｺｲﾙ φ3.2*50*300		個	12			
ﾋﾟﾝｱﾝｶｰ φ13*500		本	16			
合計						
単価						円／m2

２次単価表

単価使用年月	2021.09
歩掛適用年月	2021.09
労務調整係数	1.000-00000　0.0　0

単　46号	斜面整理工		単位	m2	単位数量	100	単価	

名称・規格	条件	単位	数量	単価	金額	摘要
土木一般世話役		人				
法面工		人				
諸雑費(率+まるめ)		式	1			
合計						
単価						円／m2

２次単価表

単価使用年月	2021.09
歩掛適用年月	2021.09
労務調整係数	1.000-00000　0.0　0

単　47号	ﾜｲﾔｰﾛｰﾌﾟ張り 3*7　12φ		単位	m	単位数量	100	単価	

名称・規格	条件	単位	数量	単価	金額	摘要
土木一般世話役		人				
法面工		人				
諸雑費(まるめ)		式	1			
合計						
単価						円／m

２次単価表

単価使用年月	2021.09
歩掛適用年月	2021.09
労務調整係数	1.000-00000　0.0　0

単　48号	岩部用ｾﾒﾝﾄｱﾝｶｰA･B設置 D22(M20)*1000		単位	本	単位数量	10	単価	

名称・規格	条件	単位	数量	単価	金額	摘要
土木一般世話役		人				
法面工		人				
空気圧縮機[可搬･ｴﾝｼﾞﾝ･ｽｸﾘｭ型] 排出ｶﾞｽ(第1次)7.5～7.8m3/min		日	0.8			単　64号
さく岩機[ﾊﾝﾄﾞﾄﾞﾘﾙ(空圧式)] 質量20kg級		日	0.8			
諸雑費(まるめ)		式	1			
合計						
単価						円／本

２次単価表

単価使用年月	2021.09
歩掛適用年月	2021.09
労務調整係数	1.000-00000　0.0　0

単　49号	岩部用ｾﾒﾝﾄｱﾝｶｰA･B設置 D22(M20)*1500		単位	本	単位数量	10	単価	

名称・規格	条件	単位	数量	単価	金額	摘要
土木一般世話役		人				
法面工		人				
空気圧縮機[可搬･ｴﾝｼﾞﾝ･ｽｸﾘｭ型] 排出ｶﾞｽ(第1次)7.5～7.8m3/min		日	1.3			単　64号
さく岩機[ﾊﾝﾄﾞﾄﾞﾘﾙ(空圧式)] 質量20kg級		日	1.3			
諸雑費(まるめ)		式	1			
合計						
単価						円／本

２次単価表

単価使用年月	2021.09
歩掛適用年月	2021.09
労務調整係数	1.000-00000　0.0　0

単　50号	十字ｸﾘｯﾌﾟ取付　12φ用		単位	個	単位数量	100	単価	
名称・規格		条件	単位	数量	単価	金額	摘要	
法面工			人					
諸雑費(まるめ)			式	1				
合計								
単価							円／個	

２次単価表

単価使用年月	2021.09
歩掛適用年月	2021.09
労務調整係数	1.000-00000　0.0　0

単　51号	十字ｱﾝｶｰｸﾘｯﾌﾟ取付　12φ用		単位	個	単位数量	100	単価	
名称・規格		条件	単位	数量	単価	金額	摘要	
法面工			人					
諸雑費(まるめ)			式	1				
合計								
単価							円／個	

２次単価表

単価使用年月	2021.09
歩掛適用年月	2021.09
労務調整係数	1.000-00000　0.0　0

単　52号	現場内小運搬費 2*2-0.5*12型		単位	m2	単位数量	100	単価	
名称・規格		条件	単位	数量	単価	金額	摘要	
法面工			人					
諸雑費(まるめ)			式	1				
合計								
単価							円／m2	

２次単価表

単価使用年月	2021.09
歩掛適用年月	2021.09
労務調整係数	1.000-00000　0.0　0

単　53号	構造物とりこわし	無筋構造物,機械施工,無し,無し,不要	単位	m3	単位数量	1	単価	
名称・規格		条件	単位	数量	単価	金額	摘要	
無筋構造物 昼間 機械施工 制約無			m3	1				
諸雑費(まるめ)			式	1				
合計								
単価							円／m3	

２次単価表

単価使用年月	2021.09
歩掛適用年月	2021.09
労務調整係数	1.000-00000　0.0　0

単　54号	処分費(m3)		単位	m3	単位数量	100	単価	
名称・規格		条件	単位	数量	単価	金額	摘要	
処分費 再生資源化施設受入料金（無筋ｺﾝｸﾘｰﾄ殻）			m3	100				
合計								
単価							円／m3	

２次単価表

単価使用年月	2021.09
歩掛適用年月	2021.09
労務調整係数	1.000-00000　0.0　0

単　55号	処分費(m3)		単位	m3	単位数量	100	単価	
名称・規格		条件	単位	数量	単価	金額	摘要	
処分費 再生資源化施設受入料金（ｱｽﾌｧﾙﾄ殻）			m3	100				
合計								
単価							円／m3	

２次単価表

単価使用年月	2021.09
歩掛適用年月	2021.09
労務調整係数	1.000-00000　0.0　0

単　56号	処分費(t)		単位	t	単位数量	100	単価	

名称・規格	条件	単位	数量	単価	金額	摘要
処分費 建設汚泥処分費		t	100			
合計						
単価						円／t

２次単価表

単価使用年月	2021.09
歩掛適用年月	2021.09
労務調整係数	1.000-00000　0.0　0

単　57号	金網設置 3.2φ×50×50		単位	m2	単位数量	100	単価	

名称・規格	条件	単位	数量	単価	金額	摘要
土木一般世話役		人				
法面工		人				
諸雑費(まるめ)		式	1			
合計						
単価						円／m2

２次単価表

単価使用年月	2021.09
歩掛適用年月	2021.09
労務調整係数	1.000-00000　0.0　0

単　58号	路線選定 （傾斜区分:30度以上）		単位	m	単位数量	100	単価	

名称・規格	条件	単位	数量	単価	金額	摘要
土木一般世話役		人				
特殊作業員		人				
諸雑費(まるめ)		式	1			
合計						
単価						円／m

２次単価表

単価使用年月	2021.09
歩掛適用年月	2021.09
労務調整係数	1.000-00000　0.0　0

単　59号	架設 （傾斜区分:30度以上）		単位	m	単位数量	100	単価	

名称・規格	条件	単位	数量	単価	金額	摘要
土木一般世話役		人				
特殊作業員		人				
普通作業員		人				
諸雑費(率+まるめ)		式	1			
合計						
単価						円／m

２次単価表

単価使用年月	2021.09
歩掛適用年月	2021.09
労務調整係数	1.000-00000　0.0　0

単　60号	撤去 （傾斜区分:30度以上）		単位	m	単位数量	100	単価	

名称・規格	条件	単位	数量	単価	金額	摘要
土木一般世話役		人				
特殊作業員		人				
普通作業員		人				
諸雑費(率+まるめ)		式	1			
合計						
単価						円／m

２次単価表

単価使用年月	2021.09
歩掛適用年月	2021.09
労務調整係数	1.000-00000　0.0　0

単　61号	交通誘導警備員A		単位	人日	単位数量	1	単価	
名称・規格		条件	単位	数量	単価	金額	摘要	
交通誘導警備員A			人					
諸雑費(まるめ)			式	1				
合計								
単価							円／人日	

２次単価表

単価使用年月	2021.09
歩掛適用年月	2021.09
労務調整係数	1.000-00000　0.0　0

単　62号	交通誘導警備員B		単位	人日	単位数量	1	単価	
名称・規格		条件	単位	数量	単価	金額	摘要	
交通誘導警備員B			人					
諸雑費(まるめ)			式	1				
合計								
単価							円／人日	

２次単価表

単価使用年月	2021.09
歩掛適用年月	2021.09
労務調整係数	1.000-00000　0.0　0

単　63号	区画線設置	無し,溶融式手動,無し,実線 15cm, 無し,1.5mm,無し,無し,含有量15～18%,白,ｱｽﾌｧﾙﾄ舗装,全ての費用	単位	m	単位数量	1,000	単価	

名称・規格	条件	単位	数量	単価	金額	摘要
区画線設置(溶融式) 昼間 豪雪無 実線15cm 制約無		m	1,000			
ﾄﾗﾌｨｯｸﾍﾟｲﾝﾄ 溶融型 3種1号 ﾋﾞｰｽﾞ15～18 白		kg	570			
ｶﾞﾗｽﾋﾞｰｽﾞ 0.106～0.850mm		kg	25			
接着用ﾌﾟﾗｲﾏｰ 区画線用		kg	25			
軽油 1.2号		L	44			
諸雑費(率+まるめ)		式	1			
合計						
単価						円／m

３次単価表

単価使用年月	2021.09
歩掛適用年月	2021.09
労務調整係数	1.000-00000　0.0　0

単　64号	空気圧縮機[可搬･ｴﾝｼﾞﾝ･ｽｸﾘｭ型] 排出ｶﾞｽ(第1次)7.5～7.8m3/min		単位	日	単位数量	1	単価	

名称・規格	条件	単位	数量	単価	金額	摘要
軽油 1.2号		L	55			
空気圧縮機[可搬式･ｴﾝｼﾞﾝ駆動] ｽｸﾘｭ型 吐出量7.5～7.8m3/min		日	1.7			
諸雑費(まるめ)		式	1			
合計						
単価						円／日

機労材集計リスト（機械）

工事名	Ｒ３那土　国道１９３号　那賀・平谷　落石対策工事					
単価コード	名　称	規　格	単位	数量	金額	摘要
L001010003	ﾊﾞｯｸﾎｳ(ｸﾛｰﾗ)[標準]	山積0.45m3(平積0.35m3)	日	0.015	92	
L001060003	ﾀｲﾔﾛｰﾗ[普通型]	運転質量8～20t	日	0.024	119	
L001090005	空気圧縮機[可搬式･ｴﾝｼﾞﾝ駆動]	ｽｸﾘｭ型 吐出量7.5～7.8m3/min	日	18.886	49,672	
L001180001	ﾀﾝﾊﾟ及びﾗﾝﾏ	質量 60～80kg	日	0.162	102	
M000202096	ﾊﾞｯｸﾎｳ(ｸﾛｰﾗ)[後方超小旋回型]	排ｶﾞｽ型(第2次) 山積0.28m3	供用日	0.648	5,782	
M000301002	ﾀﾞﾝﾌﾟﾄﾗｯｸ[ｵﾝﾛｰﾄﾞ･ﾃﾞｨｰｾﾞﾙ]	4t積級	供用日	0.211	1,516	
M000301005	ﾀﾞﾝﾌﾟﾄﾗｯｸ[ｵﾝﾛｰﾄﾞ･ﾃﾞｨｰｾﾞﾙ]	10t積級	供用日	0.764	15,577	
M000603003	さく岩機[ﾊﾝﾄﾞﾄﾞﾘﾙ(空圧式)]	質量20kg級	日	11.109	9,765	
M000701015	ﾓｰﾀｸﾞﾚｰﾀﾞ[土工用･排ｶﾞｽ対策型(第2次)]	ﾌﾞﾚｰﾄﾞ幅3.1m	供用日	0.023	419	
M000801009	ﾛｰﾄﾞﾛｰﾗ[ﾏｶﾀﾞﾑ･排ｶﾞｽ対策型(第2次)]	運転質量10t 締固め幅2.1m	供用日	0.024	324	
M000804001	振動ﾛｰﾗ(舗装用)[ﾊﾝﾄﾞｶﾞｲﾄﾞ式]	運転質量0.5～0.6t	供用日	0.034	51	
M000806001	ﾗﾝﾏ	質量60～80kg	供用日	0.178	91	
M000807001	振動ｺﾝﾊﾟｸﾀ[前進型]	機械質量40～60kg	供用日	0.075	25	
M001161010	ｺﾝｸﾘｰﾄｶｯﾀ[ﾊﾞｷｭｰﾑ式･湿式]	切削深20cm級 ﾌﾞﾚｰﾄﾞ径φ56cm	供用日	0.083	450	
	合計額				83,985	

見積単価一覧表

工　事　名	Ｒ３那土　国道１９３号　那賀・平谷　落石対策工事			
名　　称	規　　格	単位	単価	備考
巻付グリップ	φ12用-800	本	1,630	
岩用アンカー（Ｂ）	D22(M20)*1000	本	4,450	
岩用アンカー（Ａ）	D22(M20)*1500	本	6,670	
岩用アンカー（Ｂ）	D22(M20)*1500	本	6,480	
ピンアンカー	φ13*500	本	460	
処分費	建設発生残土	ｍ３	1,500	運搬距離L=13km
処分費	コンクリート殻（無筋）	ｍ３	1,600	運搬距離L=47km
処分費	アスファルト殻	ｍ３	1,600	運搬距離L=47km
処分費	建設汚泥	ｔ	11,000	
モノレール　動力車賃料	500kg積/45°　60日(2ヶ月)以内	台	454,000	
モノレール　土木用平台車	500kg積/45°　60日(2ヶ月)以内	台	120,000	
モノレール　ポイント賃料	500kg積/45°　60日(2ヶ月)以内	台	31,600	
モノレール　レール資材賃料	500kg積/45°　60日(2ヶ月)以内	ｍ	3,000	

数　量　総　括　表

No. 1

工事区分 (レベル1)	工　種 (レベル2)	種　別 (レベル3)	細　別 (レベル4)	規　格 (レベル5)	単位	数量	摘　　要
道路保全							
	土工	作業土工	床　掘	床掘B(小規模):土砂	m^3	10	道路部
			埋　戻	上記以外(小規模):土砂 締固有	m^3	4	道路部
			〃	タンパ締固	m^3	4	道路部
			構造物土工	基面整正:礫質土(土砂)	m^2	10	
		残土処理工	残土等処分	礫質土(変化率C=0.90)	m^3	2	地山掘削・床掘部
	法覆工	吹枠工	ｺﾝｸﾘｰﾄ吹付	道路部 t=10cm	m^2	252	垂直高45m以下
	構造物取壊工	構造物取壊工	Co構造物取壊	無筋構造物	m^3	6	
			殻運搬(無筋構造物)	機械積込 運搬距離20km	m^3	6	W=22.33ton
			殻運搬(As舗装盤破砕)	機械積込 騒音対策不要	m^3	1	W= 0.7ton
			建設汚泥		t	0.02	
	仮設工	仮設防護柵工	仮設防護柵	H=2.00m	m	64	落石対策時
			金　　網	Z-Gs2 幅2.5m φ3.2*50*50mm	m^2	160	
			ﾜｲﾔﾛｰﾌﾟ	3*7 G/0 12φ	m	288	
			ﾜｲﾔｸﾘｯﾌﾟ	12φ用	個	128	
		仮設ﾓﾉﾚｰﾙ工	仮設ﾓﾉﾚｰﾙ		m	170	落石対策時
	舗装工		不陸整正	補足材料無	m^2	7	
		路盤工	下層路盤	車道・路肩部 RC-40 t=150mm	m^2	7	1.4m未満
			上層路盤	車道・路肩部 RM-30 t=150mm	m^2	7	〃
		As舗装工	表　層	車道・路肩部 再生密粒As13 t=50mm	m^2	7	1.4m未満 PK-3
	区画線工						
	付属施設工	排水構造物工	PC U型側溝	道路縦断用 300*400	m	18	1号U型側溝
	落石防止工	落石防止網工	P式落石防止網	(4.0G型)	m	42	A=522.00m2
		落石予防工	ロープ伏工	(12型)	箇所	15	A=68.00m2
				(密着式12型)	箇所	1	A=4.00m2
	維持修繕工	舗装版破砕工	As舗装版破砕	舗装版破砕厚15cm以下	m2	5	障害物無 騒音振動対策不要
		舗装版切断工	As舗装版切断	As舗装切断15cm以下	m	19	

土　　工　　数 量 集 計 表

名　　称	規　　格	単位	数　　量	摘　　要
作業土工				
床　掘	床掘B(小規模):土砂	m3	10.2	道路部
埋　戻	上記以外(小規模):土砂 締固有	m3	3.6	道路部
〃	タンパ締固	m3	3.6	道路部
構造物土工	基面整正 礫質土(土砂)	m2	9.6	道路部
残土処理工				
残土処理量	礫質土(変化率C=0.90)	m3	2.2	地山掘削・床掘部
	礫質土処理量：(10.2)-(3.6+3.6)/0.9=2.2m3			

法 覆 工　　数 量 集 計 表

吹付工				
コンクリート吹付	t=10cm	m2	251.7	道路部
				垂直高45m以下

構 造 物 取 壊 工　　数 量 集 計 表

名　　称	規　　格	単位	数　　量	摘　　要
構造物取壊工				
Co構造物取壊	無筋構造物	m3	5.5	5.5m3*2.35t/m3=12.93t
殻運搬(無筋構造物)	機械積込 運搬距離20km	m3	5.5	W=12.93ton
殻運搬(As舗装盤破砕)	機械積込 騒音対策不要	m3	0.3	5.13m2*0.05m=0.26m3
	舗装盤厚15cm以下 運搬距離20km			W=0.3m3*2.35t/m3=0.7ton

仮　設　工　　数 量 集 計 表

名　　称	規　　格	単位	数　　量	摘　　要
仮設防護柵工(落石対策時)				
仮設防護柵	H=2.00m	m	64.0	
金　　網	Z-Gs2 幅2.5m φ3.2*50*50	m2	160.0	
ワイヤロープ	3*7 G/0 12φ	m	288.0	
ワイヤクリップ	12φ用	個	128	
仮設モノレール工(落石対策時)				
仮設モノレール		m	170.0	

舗　装　工　　数 量 集 計 表

名　　称	規　　格	単位	数　　量	摘　　要
舗装工				
不陸整正	補足材料無	m2	7.4	
路盤工				
下層路盤(車道 路肩部)	RC-40 t=150mm	m2	7.4	1.4m未満
上層路盤(車道 路肩部)	RM-30 t=150mm	m2	7.4	1.4m未満
As舗装工				
表層(車道 路肩部)	再生密粒As13 t=50mm PK-3	m2	7.4	1.4m未満

排 水 構 造 物 工　　数 量 集 計 表

名　　称	規　　格	単位	数　　量	摘　　要
排水構造物工				
1号U型側溝	道路縦断用	m	18.2	PC U型側溝
U型側溝	道路縦断用 B300*H400	個	9.1	
敷モルタル	1:3	m3	0.18	
基 礎 材	RC-40 t=10cm	m2	9.7	
側 溝 蓋	3種 車道縦断 B300用	枚	36.4	
構造物土工	基面整正 土 砂	m2	9.6	土工計上

落 石 防 止 工　　数 量 集 計 表

名　　称	規　　格	単位	数　　量	摘　　要
落石防止網工				
P式落石防止網	(4.0G型)	m	42.0	A=522.00m2
落石予防工				
ロープ伏工	(12型)	箇所	7.0	
	(密着式12型)	箇所	1.0	

道 路 維 持 修 繕 工　数 量 集 計 表

名　　称	規　　格	単位	数　　量	摘　　要
舗装版破砕工				
As舗装版破砕	舗装版破砕厚 15cm以下	m2	5.1	t=5cm
	障害物無 騒音振動対策不要			
	As舗装版破砕体積	m3	0.4	V=5.1*0.05=0.26m3
	As舗装版破砕重量	t	0.9	W=0.4*2.35=0.94t
舗装版切断工				
As舗装版切断	As舗装切断 15cm以下	m	18.7	

第　　号計算書				作業土工 計算書					道路部		
測　　点	距　離	床掘B(小規模) 土 砂			上記以外(小規模) 土砂(締固め有)			タンパ締固め			摘　要
	(m)	断　面 (m^2)	平均断面 (m^2)	数　量 (m^3)	断　面 (m^2)	平均断面 (m^2)	数　量 (m^3)	断　面 (m^2)	平均断面 (m^2)	数　量 (m^3)	
4 ＋ 15.000											
5 ＋ 0.000											
5 ＋ 10.000		0.6			0.2			0.2			
6 ＋ 0.000	10.000	0.5	0.55	5.5	0.2	0.20	2.0	0.2	0.20	2.0	
6 ＋ 5.000	5.000	0.6	0.55	2.8	0.2	0.20	1.0	0.2	0.20	1.0	
6 ＋ 8.200	3.200	0.6	0.60	1.9	0.2	0.20	0.6	0.2	0.20	0.6	
合　　計	18.200			10.2			3.6			3.6	

第　　号計算書				法覆工 計算書				道路部			
		コンクリート吹付 t=10cm									
測　　点	距　離 (m)	断　面 (m)	平均断面 (m)	数　量 (m^2)	断　面	平均断面	数　量	断　面	平均断面	数　量	摘　要
4 ＋ 15.000		8.2									
5 ＋ 0.000	5.000	8.2	8.20	41.0							
5 ＋ 10.000	10.000	9.3	8.75	87.5							
6 ＋ 0.000	10.000	7.5	8.40	84.0							
6 ＋ 5.000	5.000	5.1	6.30	31.5							
6 ＋ 6.500	1.500	5.1	5.10	7.7							
合　　計	31.500			251.7							

第　　号計算書			構造物取壊工 計算書					道路部			
測　　点	距　離 (m)	Co構造物(無筋構造物) 断　面 (m^2)	平均断面 (m^2)	数　量 (m^3)							摘　要
4 ＋ 15.000											
5 ＋ 0.000											
5 ＋ 10.000		0.3									
6 ＋ 0.000	10.000	0.3	0.30	3.0							
6 ＋ 5.000	5.000	0.3	0.30	1.5							
6 ＋ 8.200	3.200	0.3	0.30	1.0							
合　　計	18.200			5.5							

第　　号計算書	落石対策時仮設工 計算書		
名　称	位　　置	数　量	摘　要
仮設防護柵工			
仮設防護柵	仮設防護柵工　転石番号21,22,23 附近	18.0 m	
	仮設防護柵工　転石番号27 附近	17.0 m	
	仮設防護柵工　転石番号18,19,20 附近	20.0 m	
	仮設防護柵工　転石番号26 附近	9.0 m	
	合計	64.0 m	

第　　号計算書	落石対策時仮設工 計算書	【　　仮設防護柵　　】

種　　別　：仮設防護柵工

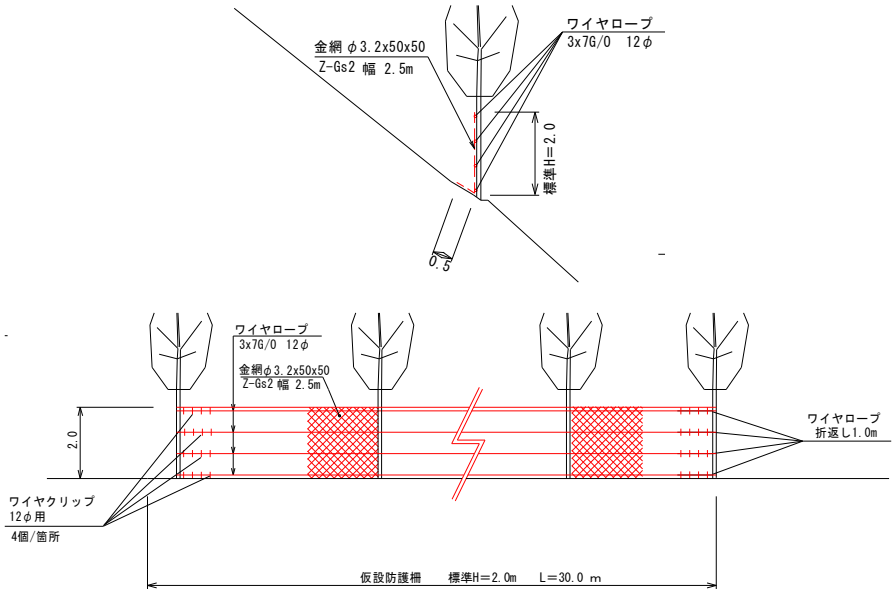

名　称	算　　式	単　位	小　計	合　計
				L=64.0m
金　網	Z-Gs2 幅2.5m　(1)　2.5×18.0	m2	45.00	
	φ3.2X50X50 (2)　2.5×17.0	m2	42.50	
	(3)　2.5×20.0	m2	50.00	
	(4)　2.5×9.0	m2	22.50	
	合計	m2		160.0
ﾜｲﾔｰﾛｰﾌﾟ	3X7 G/0 12φ　(1)　18.0×4+8.0	m	80.00	
	(2)　17.0×4+8.0	m	76.00	
	(3)　20.0×4+8.0	m	88.00	
	(4)　9.0×4+8.0	m	44.00	
	合計	m		288.0
ﾜｲﾔｸﾘｯﾌﾟ	12φ用　4×4×2　32個×4箇所	個	128	
	合計	個		128.0

第　　号計算書	落石対策時仮設工 計算書		
名　称	位　　置	数　量	摘　要
仮設ﾓﾉﾚｰﾙ工			
仮設ﾓﾉﾚｰﾙ	No. 0 － 15.800 付近　～　No. 5 ＋ 10.300 付近	170.0 m	
	合計	170.0 m	

第　　号計算書			不陸整正工 計算書					車道　路肩部			
測　　点	距　離 (m)	不陸整正(補足材無) 断　面 (m)	平均断面 (m)	数　量 (m^2)							摘　要
4　＋　15.000											
5　＋　0.000											
5　＋　10.000	10.000	0.45									
6　＋　0.000	10.000	0.45	0.450	4.50							
6　＋　5.000	5.000	0.45	0.450	2.25							
6　＋　6.500	1.500	0.45	0.450	0.68							
合　　計	26.500			7.43							

第　　号計算書				路盤工 計算書					車道　路肩部		
測　　点	距　離	下層路盤(RC-40 t=15cm) 1.4m未満			上層路盤(RM-30 t=15cm) 1.4m未満						摘　要
	(m)	断　面 (m)	平均断面 (m)	数　量 (m^2)	断　面 (m)	平均断面 (m)	数　量 (m^2)				
4 ＋ 15.000											
5 ＋ 0.000											
5 ＋ 10.000	10.000	0.45			0.45						
6 ＋ 0.000	10.000	0.45	0.450	4.50	0.45	0.450	4.50				
6 ＋ 5.000	5.000	0.45	0.450	2.25	0.45	0.450	2.25				
6 ＋ 6.500	1.500	0.45	0.450	0.68	0.45	0.450	0.68				
合　　計	26.500			7.43			7.43				

第　　号計算書		アスファルト舗装工 計算書						車道　路肩部			
測　　点	距　離 (m)	表層(再生密粒As13 t=5cm) 1.4m未満 断　面 (m)	平均断面 (m)	数　量 (m^2)							摘　要
4 ＋ 15.000											
5 ＋ 0.000	5.000										
5 ＋ 10.000	10.000	0.45									
6 ＋ 0.000	10.000	0.45	0.450	4.50							
6 ＋ 5.000	5.000	0.45	0.450	2.25							
6 ＋ 6.500	1.500	0.45	0.450	0.68							
合　　計	31.500			7.43							

第　　号計算書	排水構造物工 計算書	道路部	
名　称	位　　置	数　量	摘　要
排水構造物工			
(PC製品 U型)			
1号U型側溝	No. 5 ＋ 10.000 付近　～　No. 6 ＋ 8.200 付近	18.2 m	1号U型側溝 (B300*H400)
	合計	18.2 m	

第　　号計算書	排水構造物工 計算書	【　　排水構造物工　　】

種　　別　：（PC製品 U型）

1号U型側溝(B300*H400)

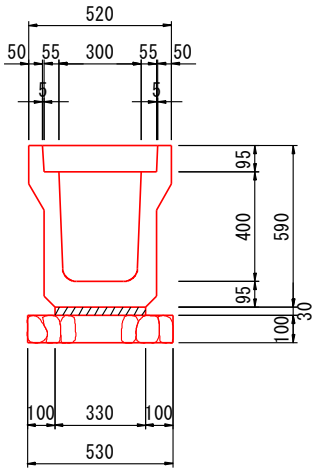

名　　称	算　　式	単　位	小　計	合　計
			m当り	L=18.2m
PC製品 U型側溝	300*400mm	個	0.50	9.1
敷モルタル(1:3)	0.33×0.03	m3	0.010	0.18
基礎材	RC-40 t=10cm	m2	0.53	9.7
側溝蓋	3種 車道縦断 300用	枚	2.00	36.4
基面整正	土 砂	m2	0.53	9.6

第　　号計算書	落石防護工 計算書		
名　　称	位　　置	数　　量	摘　要
落石防護工			
従来型 落石防止網工			
P式落石防止網	No. 4 ＋ 1.500 付近　～　No. 6 ＋ 3.500 付近	42.0 m	終点側
	合計	42.0 m	

第　　号　計算書	落 石 防 護 工　計 算 書					
名　　称	仕様	寸法(mm)		数　量	単位	摘要
金　　網		4.0φx50x50	Z-GS3	522.00	m2	522
セメントアンカー	岩部用	D32(M30)x1100	Zn	15	本	15
土圧板付アンカー	土砂部用	114.3φx4.5-1630	Zn	14	本	14
		[-300x90x9x13-1000				
押え用セメントアンカー		D22(M20)x1000	Zn	1	本	1
ポケット支柱	岩部用	H=2.50m H-100x100x6x8-2450	Zn	2	本	2
ポケット支柱	岩部用	H=3.00m H-100x100x6x8-2950	Zn	3	本	3
ポケット支柱	岩部用	H=3.50m H-100x100x6x8-3450	Zn	2	本	2
ポケット支柱	岩部用	H=4.00m H-100x100x6x8-3950	Zn	1	本	1
ポケット支柱	土砂部用	H=2.50m H-100x100x6x8-2450	Zn	2	本	2
ポケット支柱	土砂部用	H=3.00m H-100x100x6x8-2950	Zn	2	本	2
ポケット支柱	土砂部用	H=3.50m H-100x100x6x8-3450	Zn	1	本	1
ポケット支柱	土砂部用	H=4.00m H-100x100x6x8-3950	Zn	2	本	2

第　　号計算書	落石予防工 計算書		
名　　称	位　　置	数　　量	摘　要
落石予防工			
ﾛｰﾌﾟ伏工			
ﾛｰﾌﾟ伏工	5号ロープ伏工(12型)　転石番号18,19,20	1.0　箇所	
	6号ロープ伏工(12型)　転石番号21	1.0　箇所	
	7号ロープ伏工(12型)　転石番号22	1.0　箇所	
	8号ロープ伏工(12型)　転石番号23	1.0　箇所	
	9号ロープ伏工(12型)　転石番号24	1.0　箇所	
	10号ロープ伏工(12型)　転石番号25	1.0　箇所	
	11号ロープ伏工(12型)　転石番号26	1.0　箇所	
	12号ロープ伏工(12型)　転石番号27	1.0　箇所	密着式
	合計	7.0　箇所	12型
		1.0　箇所	密着式12型

ロープ伏工　数量表（高耐久仕様）１２型

品名	規格	単位	施工数量 5	施工数量 6	施工数量 7	施工数量 8	施工数量 9	施工数量 10	施工数量 11	施工数量 12	施工数量 合　計		使用数量 合　計	
施工面積	RFN-12型-ZA	m2	40.0	4.0	4.0	8.0	4.0	4.0	4.0	4.0	72.0			
縦ロープ	φ12 3×7 ZA/0	m	40.5	9.0	9.0	13.5	9.0	9.0	9.0	9.0	108.0	448.0	113.4	470.4
横ロープ		m	48.0	12.0	12.0	16.0	12.0	12.0	12.0	12.0	136.0		142.8	
縦補強ロープ	φ12 3×7 ZA/0	m	60.0	6.0	6.0	12.0	6.0	6.0	6.0	0.0	102.0		107.1	
横補強ロープ		m	60.0	6.0	6.0	12.0	6.0	6.0	6.0	0.0	102.0		107.1	
巻付グリップ	12φ用-800	本	68.0	20.0	20.0	28.0	20.0	20.0	20.0	8.0	204.0		204.0	
岩用(A)ｾﾒﾝﾄｱﾝｶｰ	D22(M20)×1000	本	0.0	0.0	0.0	0.0	0.0	0.0	0.0	0.0	0.0	4.0	0.0	
岩用(B)ｾﾒﾝﾄｱﾝｶｰ		本	4.0	0.0	0.0	0.0	0.0	0.0	0.0	0.0	4.0		4.0	
岩用(A)ｾﾒﾝﾄｱﾝｶｰ	D22(M20)×1500	本	20.0	8.0	8.0	10.0	8.0	8.0	8.0	8.0	78.0	83.0	78.0	
岩用(B)ｾﾒﾝﾄｱﾝｶｰ		本	5.0	0.0	0.0	0.0	0.0	0.0	0.0	0.0	5.0		5.0	
主ロープクリップ	12φ用 50×95	個	5.0	2.0	2.0	3.0	2.0	2.0	2.0	2.0	20.0	29.0	20.0	
主ﾛｰﾌﾟｱﾝｶｰｸﾘｯﾌﾟ	12φ用 50×95	個	9.0	0.0	0.0	0.0	0.0	0.0	0.0	0.0	9.0		9.0	
補助ﾛｰﾌﾟｸﾘｯﾌﾟ(大)	4.0t×109	個	47.0	10.0	10.0	17.0	10.0	10.0	10.0	2.0	116.0		116.0	
補助ﾛｰﾌﾟｸﾘｯﾌﾟ(小)	3.2t×90	個	132.0	13.0	13.0	24.0	13.0	13.0	13.0	0.0	221.0		221.0	
厚ネット	φ3.2×42×30	m2								4.0	4.0		5.2	
結合コイル	φ3.2×50×300	個								12.0	12.0		13.0	
ピンアンカー	φ13×500	本								16.0	16.0		16.0	

注）ロープ使用数量にはロス率（+5%）を含む。（施工数量×1.05）

厚ネット使用数量にはロス率（+30%）を含む。（施工数量×1.3）

結合コイル使用数量にはロス率（+5%）を含む。（施工数量×1.05）

第　　号　計算書

落　石　予　防　工　計　算　書

No.

種　　別	名　　称	規格・寸法	単位							小計
				5号ロープ伏工	6号ロープ伏工	7号ロープ伏工	8号ロープ伏工	9号ロープ伏工	10号ロープ伏工	
ロープ伏工(12型)	縦ロープ	φ12 3x7 ZA/0	m	40.5	9.0	9.0	13.5	9.0	9.0	90.0
	縦補強ロープ	φ12 3x7 ZA/0	m	60.0	6.0	6.0	12.0	6.0	6.0	96.0
	横ロープ	φ12 3x7 ZA/0	m	48.0	12.0	12.0	16.0	12.0	12.0	112.0
	横補強ロープ	φ12 3x7 ZA/0	m	60.0	6.0	6.0	12.0	6.0	6.0	96.0
	巻付グリップ	12φ用-800	本	68	20	20	28	20	20	176
	岩用アンカー　A セメントアンカー	D22(M20)x1000	本	0	0	0	0	0	0	0
	岩用アンカー　B セメントアンカー	D22(M20)x1000	本	4	0	0	0	0	0	4
	岩用アンカー　A セメントアンカー	D22(M20)x1500	本	20	8	8	10	8	8	62
	岩用アンカー　B セメントアンカー	D22(M20)x1500	本	5	0	0	0	0	0	5
	主ロープクリップ	12φ用 50x95	個	5	2	2	3	2	2	16
	主ロープアンカークリップ	12φ用 50x95	個	9	0	0	0	0	0	9
	補助ロープクリップ(大)	4.0tx109	個	47	10	10	17	10	10	104
	補助ロープクリップ(小)	3.2tx90	個	132	13	13	24	13	13	208
										注)施工数量を記載

第　　号　計算書		落　石　予　防　工　計　算　書							No..	
種　　別	名　　称	規格・寸法	単位							小計
				11号ロープ伏工						
ロープ伏工(12型)	縦ロープ	φ12 3x7 ZA/0	m	9.0						9.0
	縦補強ロープ	φ12 3x7 ZA/0	m	6.0						6.0
	横ロープ	φ12 3x7 ZA/0	m	12.0						12.0
	横補強ロープ	φ12 3x7 ZA/0	m	6.0						6.0
	巻付グリップ	12φ用-800	本	20						20
	岩用アンカー　A セメントアンカー	D22(M20)x1000	本	0						0
	岩用アンカー　B セメントアンカー	D22(M20)x1000	本	0						0
	岩用アンカー　A セメントアンカー	D22(M20)x1500	本	8						8
	岩用アンカー　B セメントアンカー	D22(M20)x1500	本	0						0
	主ロープクリップ	12φ用 50x95	個	2						2
	主ロープアンカークリップ	12φ用 50x95	個	0						0
	補助ロープクリップ(大)	4.0tx109	個	10						10
	補助ロープクリップ(小)	3.2tx90	個	13						13
									注)施工数量を記載	

第　　号　計算書	落　石　予　防　工　計　算　書								No.	
種　　別	名　　称	規格・寸法	単位							小計
				12号ロープ伏工						
ロープ伏工(密着式12型)	縦ロープ	φ12 3x7 ZA/0	m	9.0						9.0
	横ロープ	φ12 3x7 ZA/0	m	12.0						12.0
	巻付グリップ	12φ用-800	本	8						8
	岩用アンカー　A セメントアンカー	D22(M20)x1000	本	0						0
	岩用アンカー　B セメントアンカー	D22(M20)x1000	本	0						0
	岩用アンカー　A セメントアンカー	D22(M20)x1500	本	8						8
	岩用アンカー　B セメントアンカー	D22(M20)x1500	本	0						0
	主ロープクリップ	12φ用 50x95	枚	2						2
	主ロープアンカークリップ	12φ用 50x95	個	0						0
	補助ロープクリップ(大)	4.0tx109	個	2						2
	厚ネット	φ3.2x42x30	m2	4.0						4.0
	結合コイル	φ3.2x50x300	個	12						12
	ピンアンカー	φ13x500	本	16						16
									注)施工数量を記載	

第　　号　計算書	落　石　予　防　工　計　算　書								No.	
種　　別	名　　称	規格・寸法	単位							合計
ロープ伏工	縦ロープ	φ12 3x7 ZA/0	m							108.0
	縦補強ロープ	φ12 3x7 ZA/0	m							102.0
	横ロープ	φ12 3x7 ZA/0	m							136.0
	横補強ロープ	φ12 3x7 ZA/0	m							102.0
	巻付グリップ	12φ用-800	本							204
	岩用アンカー　A セメントアンカー	D22(M20)x1000	本							0
	岩用アンカー　B セメントアンカー	D22(M20)x1000	本							4
	岩用アンカー　A セメントアンカー	D22(M20)x1500	本							78
	岩用アンカー　B セメントアンカー	D22(M20)x1500	本							5
	主ロープクリップ	12φ用 50x95	個							20
	主ロープアンカークリップ	12φ用 50x95	個							9
	補助ロープクリップ(大)	4.0tx109	個							116
	補助ロープクリップ(小)	3.2tx90	個							221
	厚ネット	φ3.2x42x30	m2							4.0
	結合コイル	φ3.2x50x300	個							12
	ピンアンカー	φ13x500	本							16.0
									注)施工数量を記載	

第　　号計算書		舗装版破砕工 計算書						道路部			
測　　点	距　離 (m)	As舗装版:t=5cm(障害無 対策不要 15cm以下) 断　面 (m)	平均断面 (m)	数　量 (m^2)							摘　要
4 ＋ 15.000											
5 ＋ 0.000											
5 ＋ 10.000		0.29									
6 ＋ 0.000	10.000	0.33	0.310	3.10							
6 ＋ 5.000	5.000	0.30	0.315	1.58							
6 ＋ 6.500	1.500	0.30	0.300	0.45							
合　　計	16.500			5.13							

第　　号計算書	道路維持修繕工 計算書	道路部	
名　称	位　　置	数　量	摘　要
道路維持修繕工			
(舗装版切断工)			
As舗装版切断	No. 5 ＋ 10.000 付近 (道路横断方向切断 t=5cm)	0.2 m	As舗装切断 t=15cm以下
	No. 6 ＋ 8.200 付近 (道路横断方向切断 t=5cm)	0.3 m	As舗装切断 t=15cm以下
	No. 5 ＋ 10.000 付近 ～ No. 6 ＋ 8.200 付近	18.2 m	As舗装切断 t=15cm以下
	(道路縦断方向切断 t=5cm)		
	合計	18.7 m	As舗装切断 t=15cm以下
排水	As舗装 Ｖ＝２．３×１０^-2×ｔ×Ｌ		
	＝2.3×10^-2×0.05×18.7	0.02 t	建設汚泥